EPURBLOC 10000QR D160 BASIC PERF 2TH

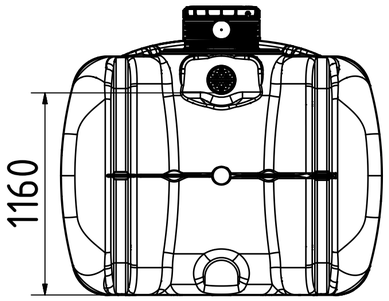

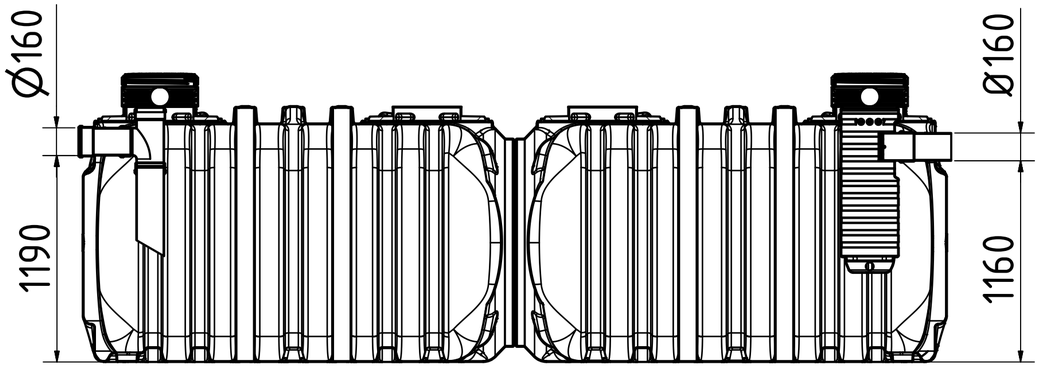

COUPE A-A

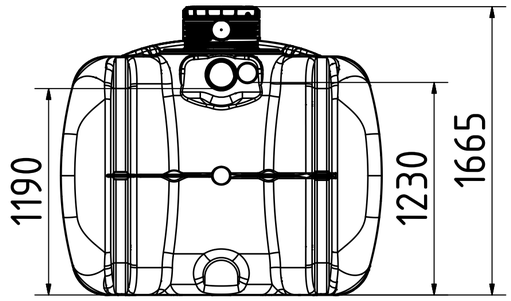

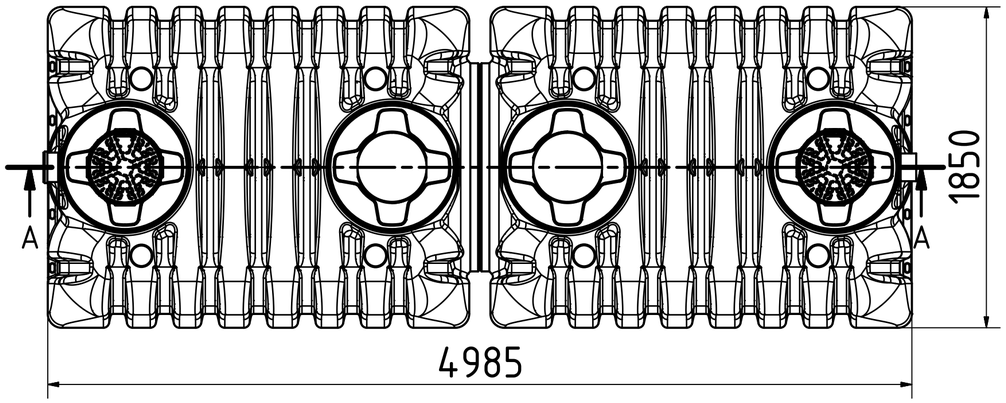

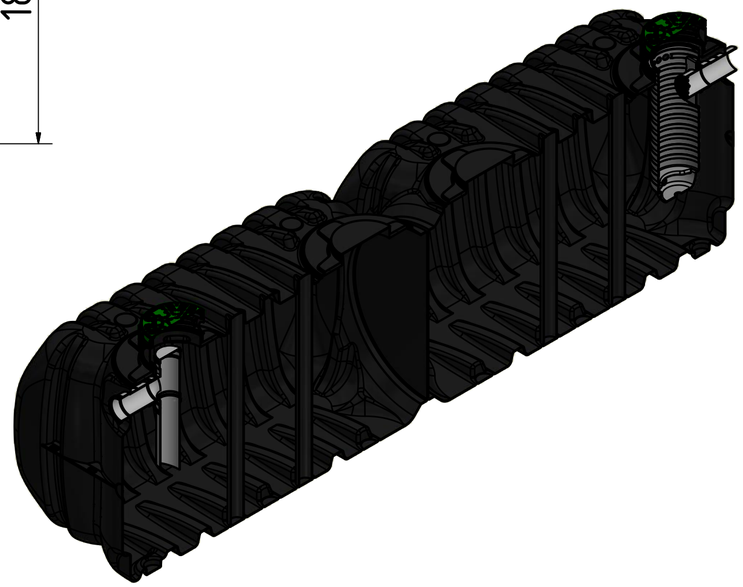

CE DOCUMENT EST DONNE A TITRE INDICATIF
SOUS RESERVE DE MODIFICATIONS TECHNIQUES

SOTRALENTZ-HABITAT FRANCE S.A. RAMPEC GROUP	DIN ISO 2768-mk	DIN ISO 1302 ISO 8015	Echelle: 1 : 25
			Matière: Poids: N/A
	Date	Nom	
Dessiné	26/11/2018	L.denni	
Controlé			
			EPUR_10000QR_D400_BASIC_PERF-01
Indice	Modification	Date	Nom

Page N°:

A2